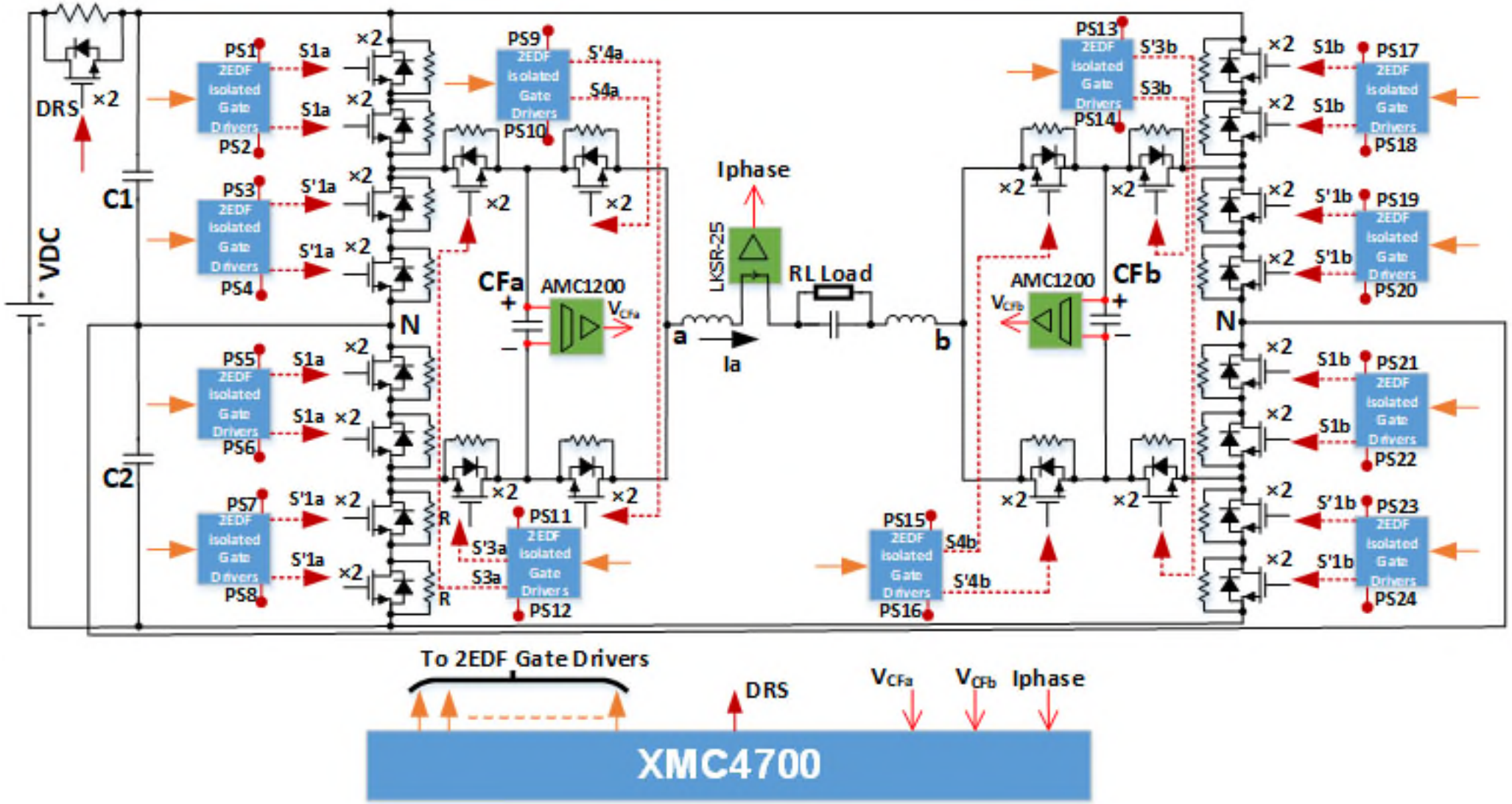
DRS
×2
C1
VDC
C2
PS1
PS2
PS3
PS4
PS5
PS6
PS7
PS8
2EDF Isolated Gate Drivers
S1a
S'1a
N
R
CFa
AMC1200
V_{CFa}
PS9
PS10
PS11
PS12
S'4a
S4a
S'3a
S3a
Iphase
LKSR-25
RL Load
a
b
Ia
PS13
PS14
PS15
PS16
S'3b
S3b
S4b
S'4b
CFb
V_{CFb}
PS17
PS18
PS19
PS20
PS21
PS22
PS23
PS24
S1b
S'1b
To 2EDF Gate Drivers
DRS
V_{CFa}
V_{CFb}
Iphase
XMC4700